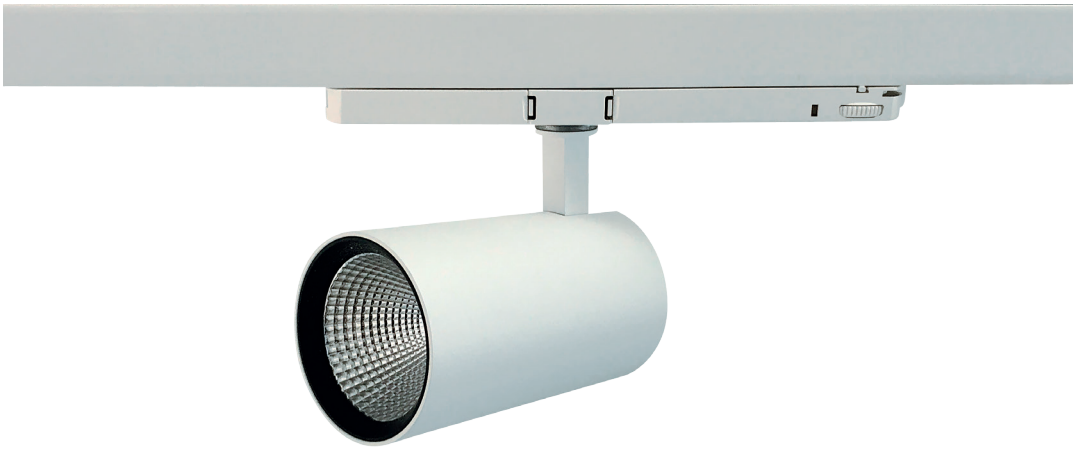

GAMME BALDOR

+ PRODUIT

- Remplacement possible de la LED, du réflecteur et du driver
- Réglage du driver personnalisable de 3000 à 4000lm
- Nombreux accessoires et teintes spécifiques (poissons, viandes…)

INTEMPOREL
Projecteur sur rail 3 allumages avec driver in track pour plus de discrétion et d'élégance. Forme tubulaire intemporelle remplaçable par connectique rapide.

PUISSANT
Le dissipateur thermique en aluminium permet d'atteindre jusqu'à 4150 lm de flux sortant pour mettre en valeur les produit de tous les commerces.

EXCELLENT RENDU DES COULEURS
Son IRC > 90, sur les modèles concernés, permettra de parfaitement restituer les couleurs de la marchandise pour une meilleure satisfaction client. Pour aller encore plus loin dans le confort visuel il est possible d'adjoindre, en option, une grille nid d'abeille.

APPLICATIONS
Commerce alimentaire, supermarché, commerce de proximité, habillement, ...

Tape à l'Oeil, Roncq (France)

photos non contractuelles - les données peuvent faire l'objet de modifications

BALDOR 90 - 42W - IRC80 & IRC90

IP20 | IK06 | 350° | 100°

ON OFF > 15 000 | RG1 EN 62471 | 850° | 0.8 Kg | CE | RoHS | COMPATIBLE

BALDOR est une gamme de projecteurs LED au design épuré et discret avec le driver intégré dans l'adaptateur du rail. Parfaitement équilibré pour ne pas orienter le rail en suspension, le BALDOR existe en version 32W et 42W, avec 4 angles optiques et des réflecteurs interchangeables sans outil. La LED est démontable par connecteur rapide pour une maintenance simplifiée et une démarche éco-responsable.

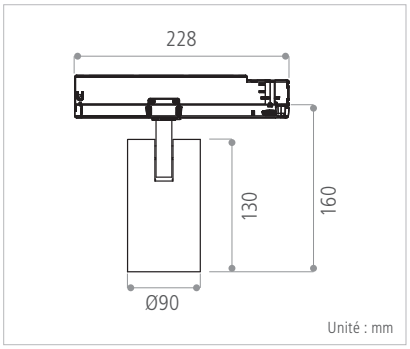

Type	Projecteur sur rail 3 allumages - driver in track
Matériaux / composants	Dissipateur thermique en aluminium - Vitre de sortie en verre trempé - Réflecteur multifacette en aluminium brillant
Couleurs	Blanc ou noir
Driver	INCLUS : driver standard «in track», sans flickering
Caractéristiques électriques d'entrée	198-264 VAC / 0,2 A / 50-60Hz (42 W)
Facteur de puissance	> 0,95
Type de LED	LED COB Citizen
Ellipse de MacAdam	< 2 SDCM
Durée de vie minimale	L80B10 = 50 000 h (Ta = 25°C)
Température de fonctionnement	-20°C / +35°C

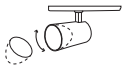
Remplacement du collimateur sans outil

Remplacement LED par connectique rapide

Remplacement ou réglage driver possible

VERSION	FLUX LUMINEUX SORTANT	PUISSANCE CONSOMMÉE (AVEC DRIVER)	EFFICACITÉ LUMINEUSE TOTALE (AVEC DRIVER)	T° DE COULEUR	ANGLE	BLANC	NOIR
Baldor 90 IRC80	4050 lm	42 W	96 lm/W	3000 K	15°	**BA42W830SPWH**	**BA42W830SPBK**
					24°	**BA42W830NFWH**	**BA42W830NFBK**
					36°	**BA42W830FLWH**	**BA42W830FLBK**
					60°	**BA42W830WFWH**	**BA42W830WFBK**
	4170 lm	42 W	99 lm/W	4000 K	15°	**BA42W840SPWH**	**BA42W840SPBK**
					24°	**BA42W840NFWH**	**BA42W840NFBK**
					36°	**BA42W840FLWH**	**BA42W840FLBK**
					60°	**BA42W840WFWH**	**BA42W840WFBK**
BALDOR 90 IRC90	3450 lm	42 W	82 lm/W	3000 K	15°	**BA42W930SPWH**	**BA42W930SPBK**
					24°	**BA42W930NFWH**	**BA42W930NFBK**
					36°	**BA42W930FLWH**	**BA42W930FLBK**
					60°	**BA42W930WFWH**	**BA42W930WFBK**
	3750 lm	42 W	89 lm/W	4000 K	15°	**BA42W940SPWH**	**BA42W940SPBK**
					24°	**BA42W940NFWH**	**BA42W940NFBK**
					36°	**BA42W940FLWH**	**BA42W940FLBK**
					60°	**BA42W940WFWH**	**BA42W940WFBK**

Version lentille PMMA sur demande

Options	LED de teinte spécifique : 3500K / Fruits & légumes / Boulangerie / Boucherie / Textile (Below BBL version) Système de gradation : DALI sur demande / Bluetooth Casambi sur demande Finition : autre RAL sur demande
Accessoires (vendus séparément)	Rail : 3 allumages / 3 allumages + Bus / Grille basse luminance nid d'abeille et son joint d'adaptation BA90NDA

Rail 3 allumages / Rail 3 allumages + Bus

Grille nid d'abeille - BA75NDA

photos non contractuelles - les données peuvent faire l'objet de modifications